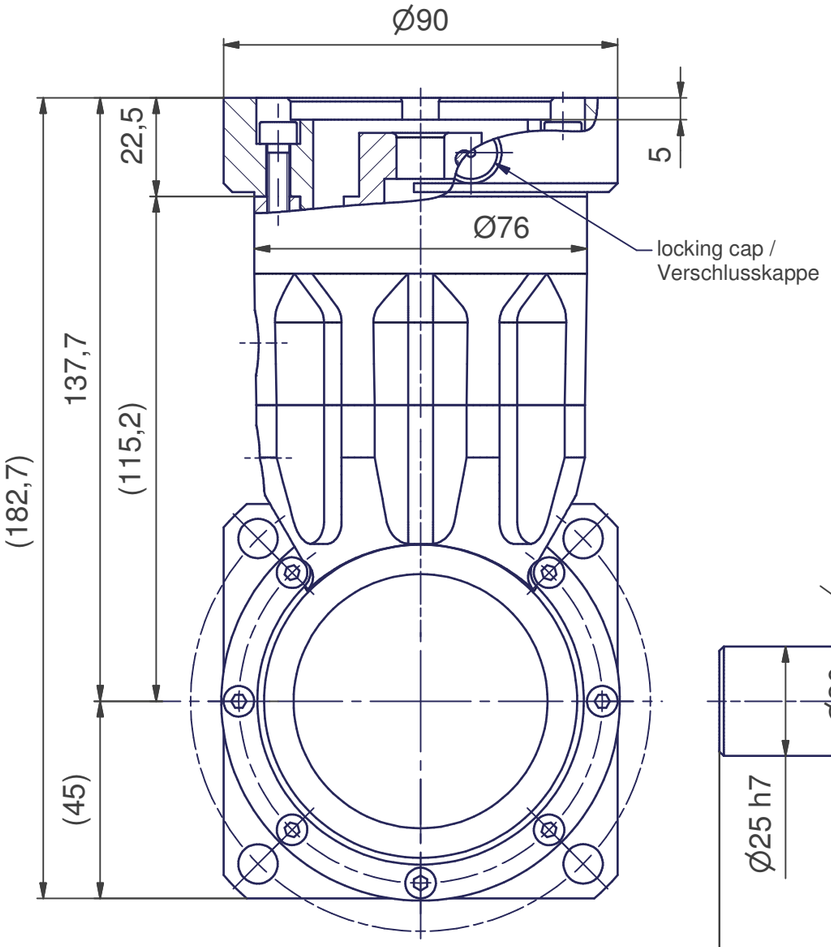

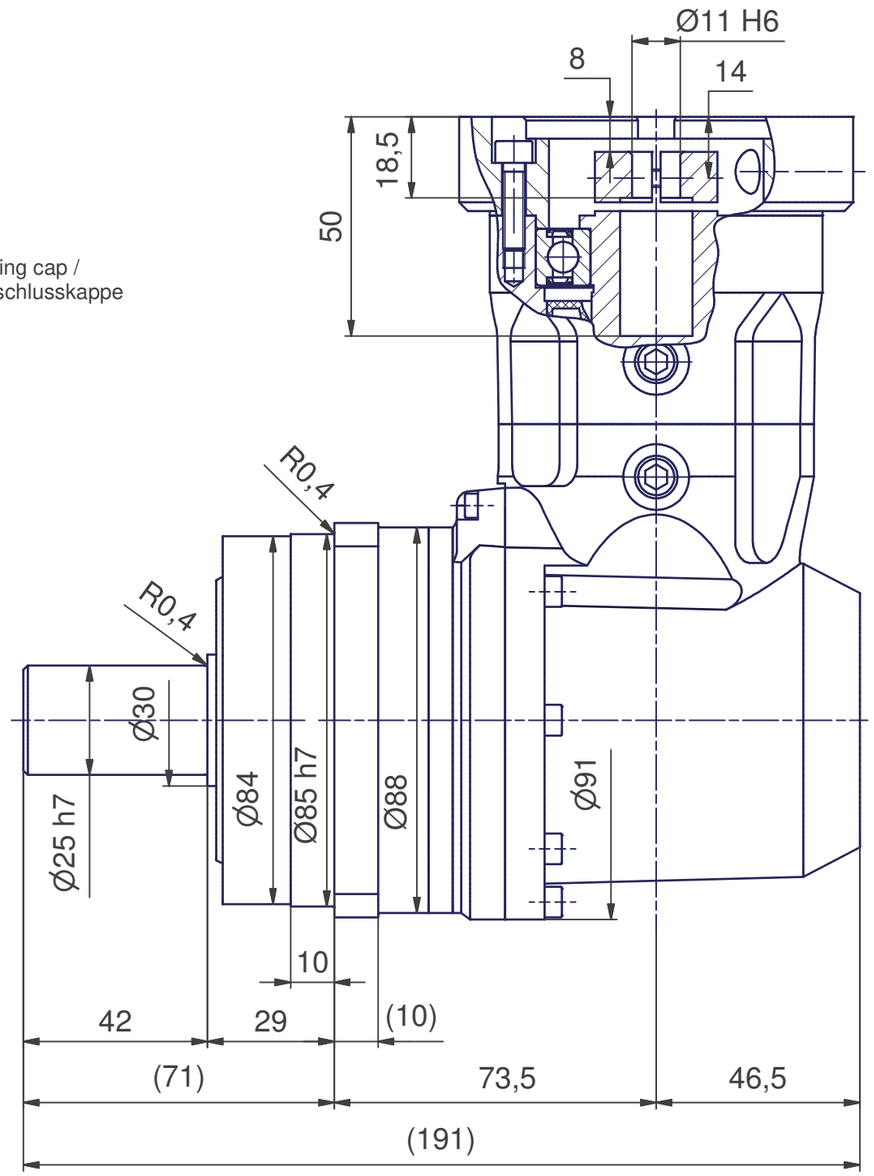

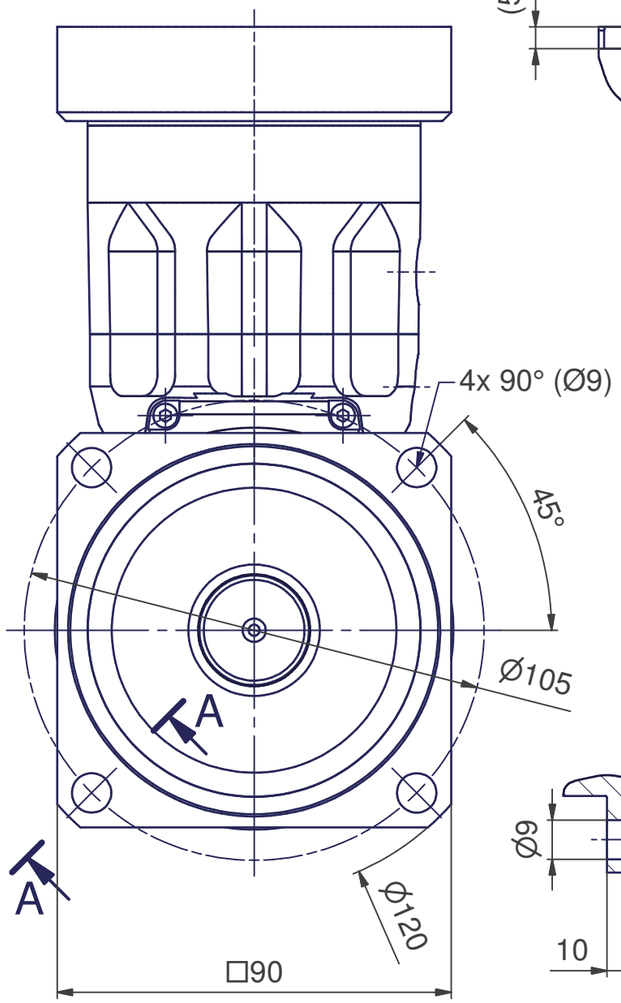

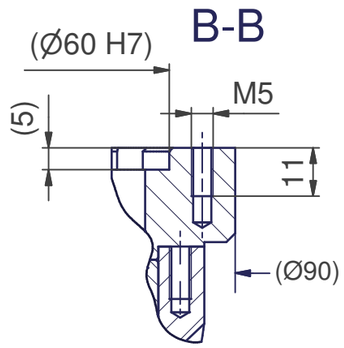

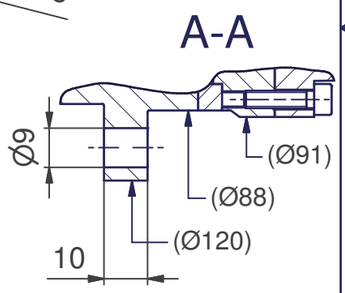

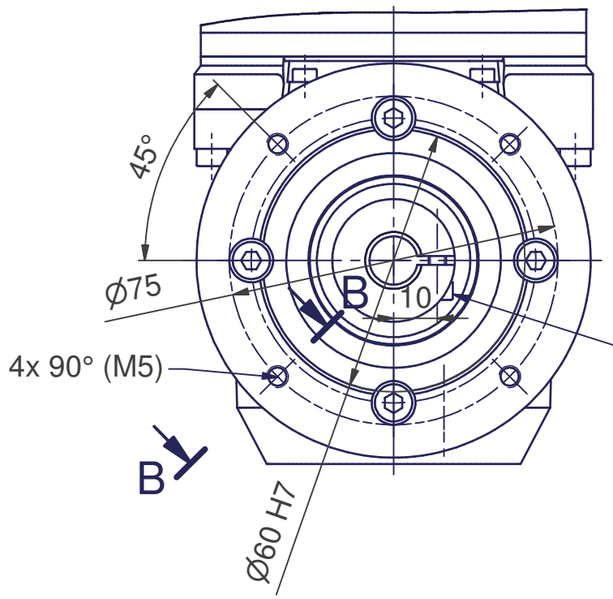

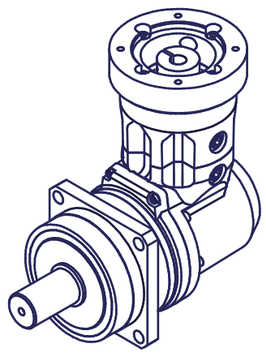

type: ANFX-PK120N-E11G
reduction ratio / Übersetzung: 23 / 33 / 45 / ... / 243
lubrication/Schmierung: lifetime grease/Lebensdauer-Fettschmierung
weight / Masse: approx./ca. 5,5 kg

Schutzvermerk nach DIN ISO 16016 beachten
Observe protection notice accor. to ISO 16016

ÄNDERUNG CHANGE						
-						
Index /vers.	Änderung (Änderungsnummer) / revision (revision no.)		Geändert/changed	Datum / date	Geprüft /checked	Datum / date
Bearbeitet /prep.	Max	10.10.2017	Oberflächen / surface DIN EN ISO 1302	Format / size A3	Maßstab / scale 1:1,4	
Geprüft /checked	Berger	11.10.2017	Allgemeintoleranzen /general toler. DIN ISO 2768-mH *			
Genehmigt /appr.	Wandersee	11.10.2017	Tolerierung / tolerancing DIN ISO 8015	* DIN ISO 2768 gilt nicht für Baugruppenmaße / DIN ISO 2768 does not apply for dimensions of assemblys		
	Name / name	Datum /date	Nichtbemaßte Werkstückkanten not dimens. workpiece edge DIN ISO 13715			
Sumitomo Drive Technologies				Ersatz für / replac. of		
Sumitomo (SHI) Cyclo Drive Germany GmbH Cyclostraße 92, D-85229 Markt Indersdorf			Masse / mass -	Ursprungs-Nr. / origin no.		
Benennung / description				Artikel-Gruppe / Item-group		
ANFX-PK120N-3-E11G				Artikel-Nr. / Item no.	581880	