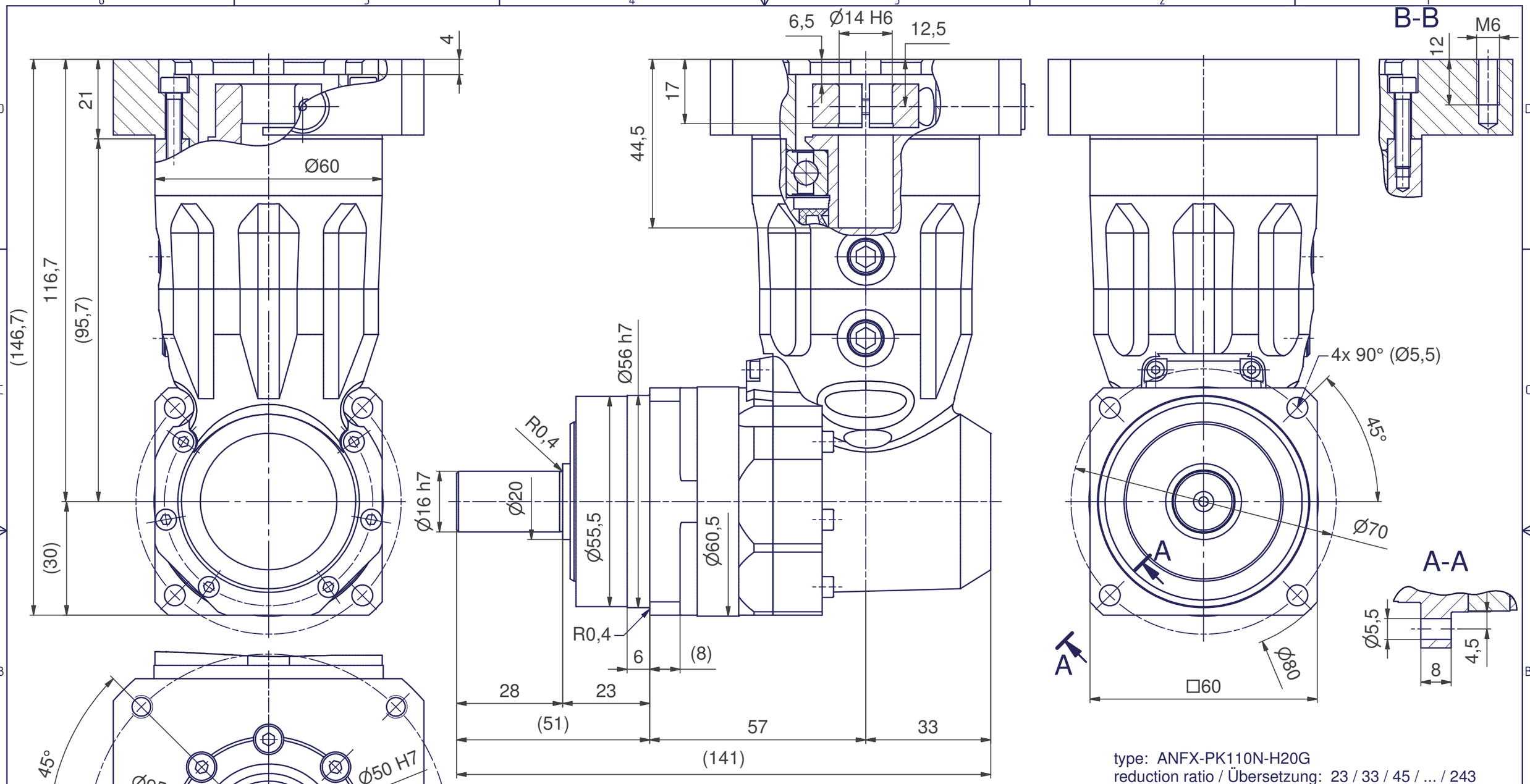

type: ANFX-PK110N-H20G
reduction ratio / Übersetzung: 23 / 33 / 45 / ... / 243
lubrication/Schmierung: lifetime grease/Lebensdauerfett
weight / Masse: approx./ca. 2,2 kg

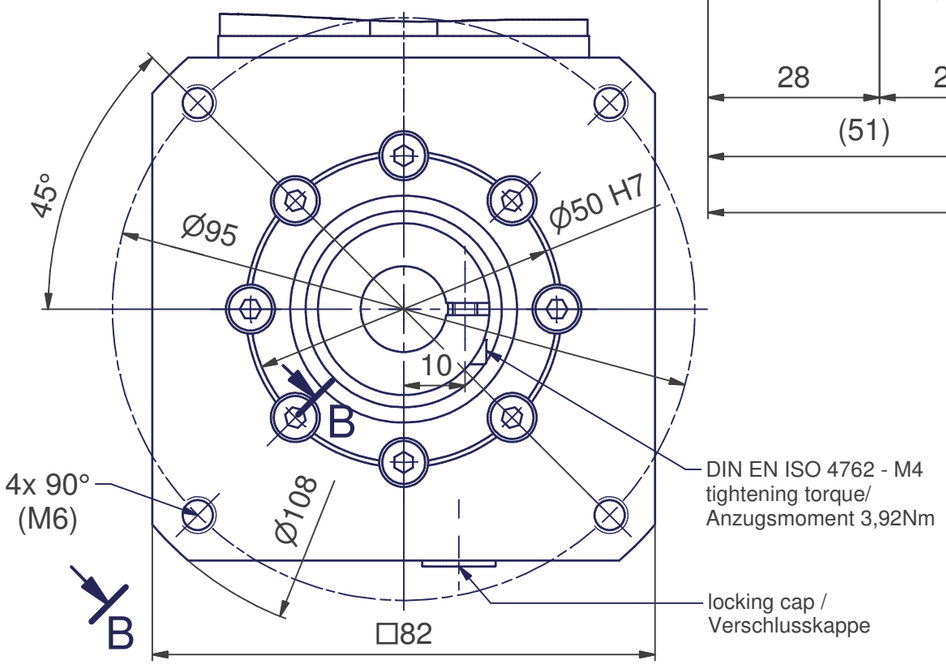

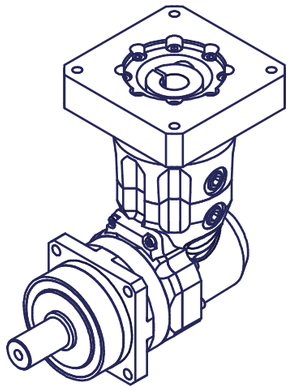

ÄNDERUNG CHANGE						
	-					
Index /vers.	Änderung (Änderungsnummer) / revision (revision no.)			Geändert/changed	Datum / date	Geprüft /checked	Datum / date
Bearbeitet /prep.	Max	04.10.2017	Oberflächen / surface DIN EN ISO 1302		Format / size A3	Maßstab / scale 1:1,4	
Geprüft /checked	Berger	05.10.2017	Allgemeintoleranzen /general toler. DIN ISO 2768-mH *				
Genehmigt /appr.	Wandersee	04.10.2017	Tolerierung / tolerancing DIN ISO 8015		* DIN ISO 2768 gilt nicht für Baugruppenmaße / DIN ISO 2768 does not apply for dimensions of assemblys		
	Name / name	Datum /date	Nichtbemaßte Werkstückkanten not dimens. workpiece edge DIN ISO 13715		Ersatz für / replac. of		
Sumitomo Drive Technologies Sumitomo (SHI) Cyclo Drive Germany GmbH Cyclostraße 92, D-85229 Markt Indersdorf			Masse / mass	-	Ursprungs-Nr. / origin no.		
Benennung / description					Artikel-Gruppe / Item-group		
ANFX-PK110N-3-H20G					Artikel-Nr. / Item no.	581862	

Schutzvermerk nach DIN ISO 16016 beachten
Observe protection notice accor. to ISO 16016